MUNICÍPIO DE HARMONIA/RS

MEMORIAL DESCRITIVO DE IMPLANTAÇÃO DE ACADEMIA DE SAÚDE

Largo da Igreja Matriz - Rua 25 de Julho

DADOS DO PROPRIETÁRIO

PROPRIETÁRIO: Município de Harmonia/RS

OBRA: Implantação de Academia de Saúde

LOCAL: Rua 25 de Julho, junto ao Largo da Igreja Matriz, Centro - Harmonia/RS

1. SERVIÇOS INICIAIS

Os serviços iniciais da obra compreendem as atividades de instalação de placa e locação da obra, além de capina manual do terreno e demolição de muro de concreto (junto ao alinhamento da Rua 25 de Julho). Quaisquer serviços mecânicos de terraplenagem que se fizerem necessários serão realizados pelo Município de Harmonia/RS.

2. INSTALAÇÕES ELÉTRICAS

Nos eletrodutos enterrados deverá ser executada uma capa de concreto de dimensões 10x10cm envolvendo-os em todo o seu comprimento.

A fiação será composta por condutores de cobre eletrolítico (cabo) de bitola 2,5mm², com isolação em PVC 0,6/1,0kV.

Todas as emendas subterrâneas deverão ser estanhadas e isoladas com fita isolante e fitas de autofusão.

3. PAVIMENTAÇÕES

Antes do início do assentamento de meios fios e blocos de concreto, o solo deverá ser regularizado e compactado, no mínimo, até 20cm de profundidade.

3.1 Meios fios pré-moldados de concreto

No perímetro da área destinada ao Passeio interno, será utilizado meio fio pré-moldado de concreto, de dimensões 12x30x100cm (largura x altura x comprimento), conforme modelo detalhado na Figura 01.

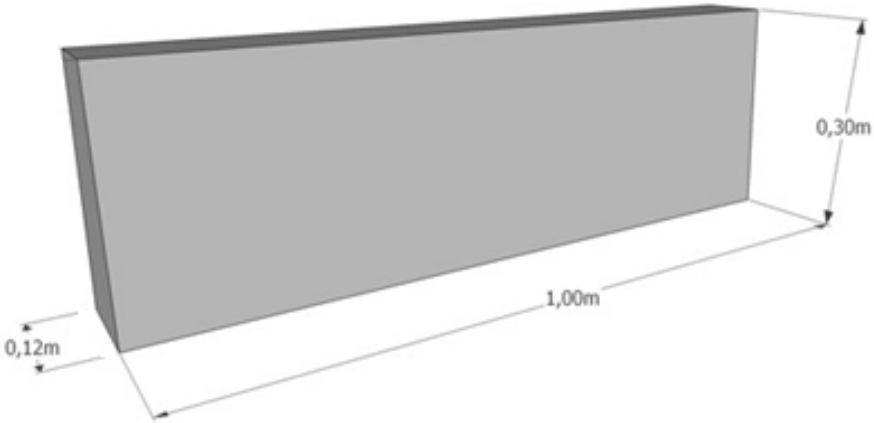

Figura 01 - Detalhamento do modelo de meio-fio utilizado no Passeio interno.

3.2 Pavimentações em blocos pré-moldados de concreto

A pavimentação será executada através de blocos de concreto intertravados, com 6,0cm de espessura, modelos “Holandês” e "Tropical" (Figura 02), nas cores natural (Holandês e Tropical), e vermelha (Tropical) (Figura 03). As peças deverão apresentar dimensões conforme detalhado na Figura 02 e serem assentadas sobre colchão de areia ou pó-de-brita.

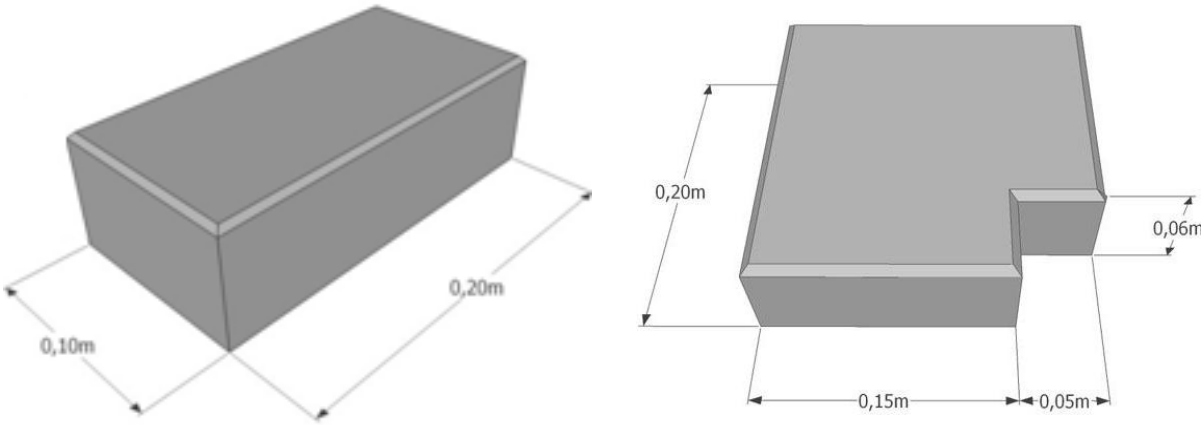

(a) (b)

Figura 02 - Detalhamento dos blocos de concreto modelos Holandês (a) e Tropical (b).

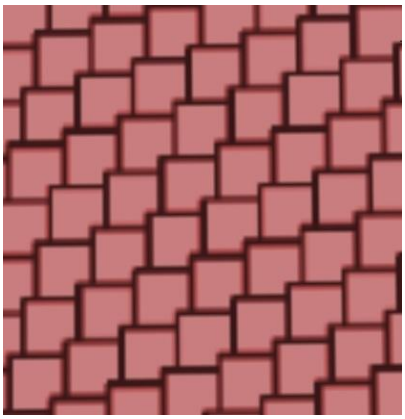

Figura 03 - Coloração dos blocos de concreto modelo Tropical na cor vermelha.

4. MUROS E CERCAMENTOS

4.1 Muros de blocos de concreto vazados

Os muros serão compostos por blocos de concreto pré-moldados vazados, cor natural (cimento). A Figura 04 apresenta os detalhamentos dos blocos tipo Mauer.

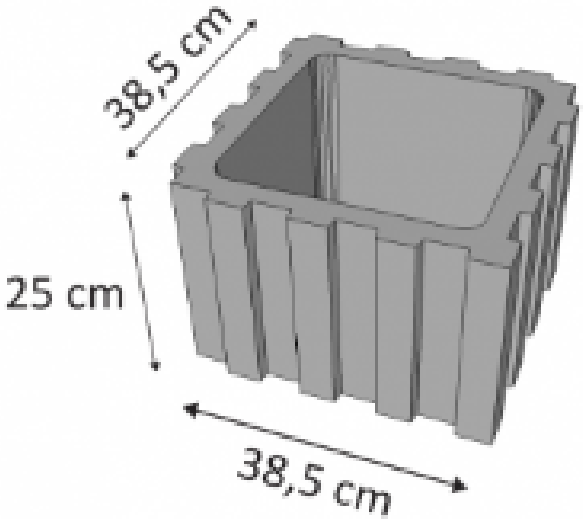

Figura 04 - Detalhamento do bloco de concreto Tipo Mauer.

5. MOBILIÁRIO URBANO

5.1 Banco em concreto armado para três lugares com assento em madeira

Os bancos em concreto armado para três lugares deverão ter assento em madeira Sucupira, pintada na cor nogueira. A Figura 05 apresenta este modelo de banco com as respectivas dimensões.

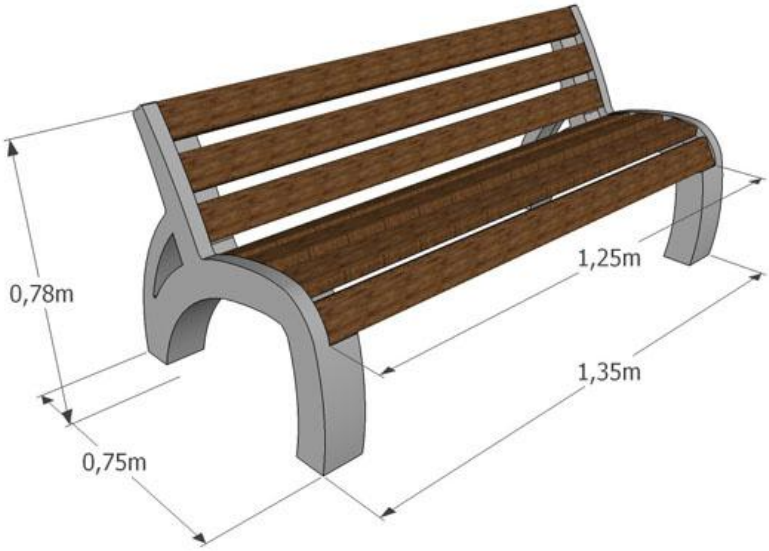

Figura 05 - Detalhamento do banco em concreto armado para três lugares com assento em madeira.

5.2 Pergolado em concreto armado pré-moldado

Deverão ser instalados dois pergolados de concreto armado pré-moldado, cor amadeirado, modelo colonial, de dimensões 4,0x4,0m cada. Os mesmos devem receber cobertura de vidro fumê laminado espelhado, espessura total 8,0mm (4+4mm). As emendas das placas de vidro devem ser feitas com perfis metálicos de modo a garantir o alinhamento e a perfeita estanqueidade das mesmas.

5.3 Lixeiras em PEAD

As lixeiras deverão ter volume de 50 litros e serem produzidas com polietileno de alta densidade (PEAD). Além disso, deverão contar com suporte produzido em aço carbono 1010 - 1020, tratado com tinta eletrostática. As lixeiras devem ser pintadas nas cores vermelha e cinza, apresentando indicação para resíduos plásticos e não recicláveis, respectivamente. A Figura 06 apresenta os modelos das referidas lixeiras.

Figura 06 - Modelo das lixeiras em PEAD e dos suportes e aço carbono.

6. PAISAGISMO

Os serviços de paisagismo incluem o plantio de grama em placas no local indicado no Projeto Arquitetônico, além da colocação de composto orgânico e posterior plantio de mini-azaleias em cada bloco de concreto vazado (Wand simples).

7. ACADEMIA DE GINÁSTICA AO AR LIVRE

Todos os elementos que compõe a academia de ginástica ao ar livre serão fixados conforme especificação do fabricante. Segue a relação dos equipamentos.

7.1 Abdominal individual

7.2 Barras paralelas

7.3 Espaldar

7.4 Flexão marinheiro

7.5 Jogo de barras

7.6 Placa orientativa

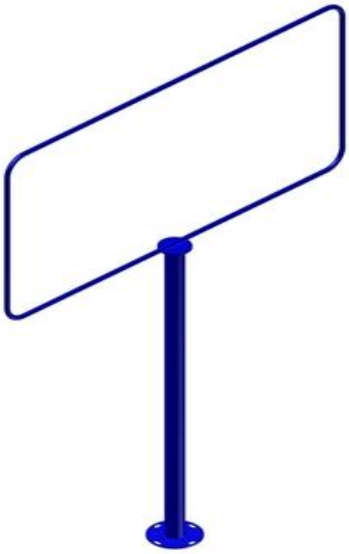

8. SERVIÇOS FINAIS

Os serviços finais compreendem a limpeza e organização final do canteiro de obras.

Este memorial é composto por nove páginas, devidamente numeradas, rubricadas e assinadas pelo proprietário e pelo responsável técnico da obra.

Harmonia/RS, janeiro de 2017.

Proprietário: Responsável Técnico:

Município de Harmonia/RS
CNPJ: 91.693.283/0001-50

Lucas D. Sebastiany
CREA/RS 179.729